PRZEKRÓJ KONSTRUKCYJNY PRZEZ JEZDNIĘ

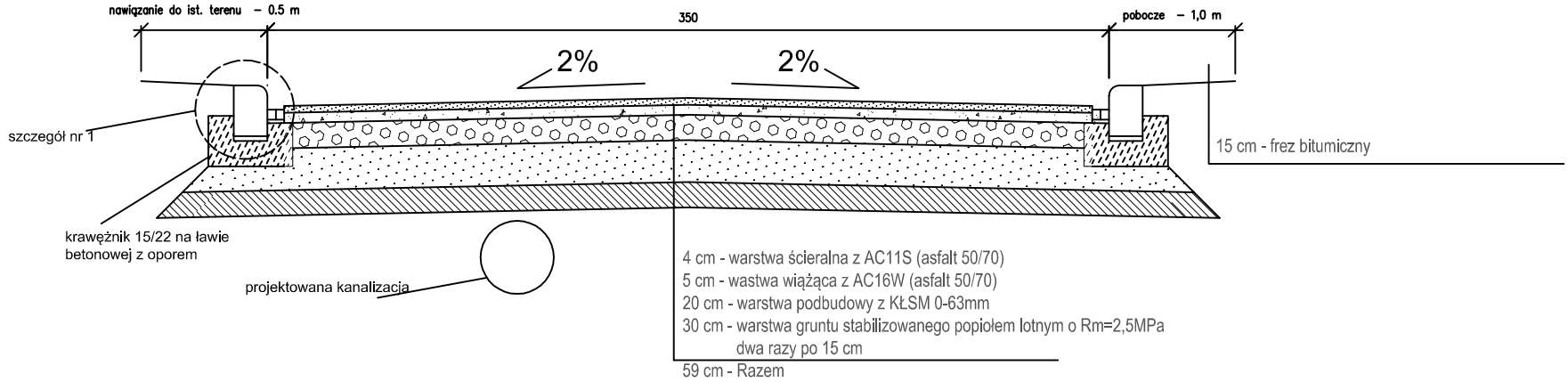

PRZEKRÓJ KONSTRUKCYJNY W REJONIE PARKINGU

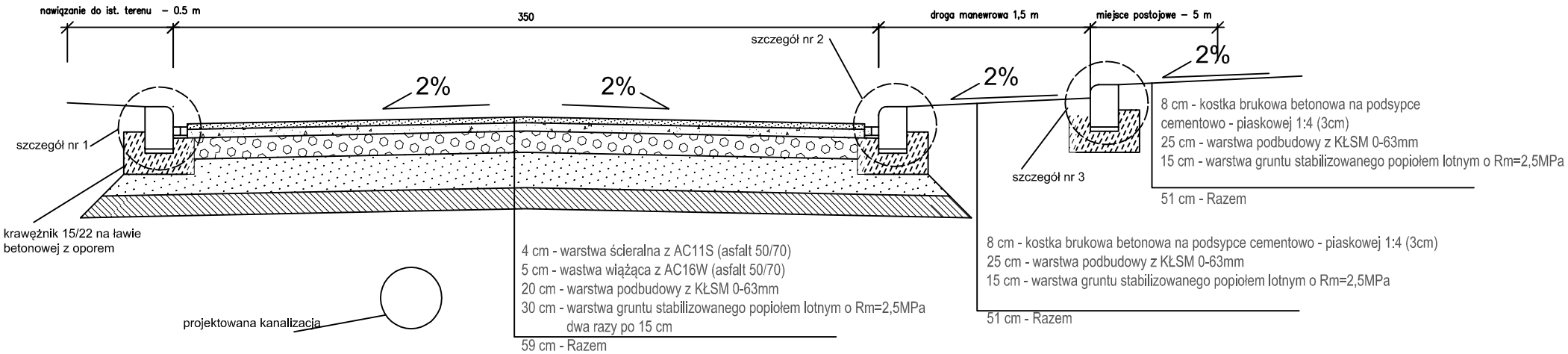

Szczegół nr 1
(krawężnik wystający najazdowy)

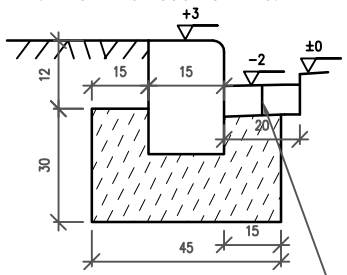

Ścieki uliczne z kostki brukowej betonowej
o wysokości 8 cm typu "Holand"
na podsypce cementowo-piaskowej - 2 rzędy

Szczegół nr 2
(krawężnik wtopiony najazdowy)

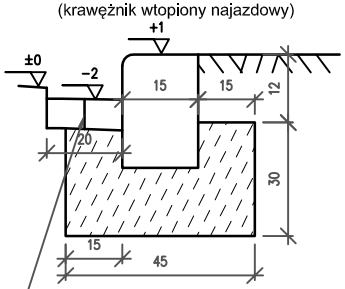

Ścieki uliczne z kostki brukowej betonowej
o wysokości 8 cm typu "Holand"
na podsypce cementowo-piaskowej - 2 rzędy

Szczegół nr 3
(krawężnik wtopiony najazdowy)

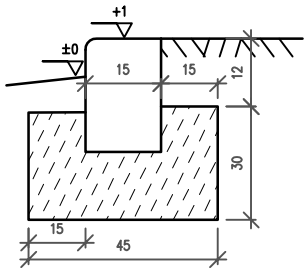

Temat:	*Przebudowa ul. Jana Pawła II w Wymysłowie*		
Inwestor:	Urząd Gminy Bobrowniki, Ul. Gminna 8, 42 - 583 Bobrowniki		
Jednostka projektowa:	BIURO USŁUG INWESTYCYJNYCH I OBROTU NIERUCHOMOŚCIAMI „AGORA” Władysław Oczkowicz ul. Dziekana 9d/40 Czeladź 41-253		
Położenie:	*Wymysłów*		
Tytuł rysunku:	*Przekrój konstrukcyjny*		
Projektant:	inż. Piotr Sośnierz upr. bud. nr SLK/3996/ZHOD/11 do projektowania i kierowania robotami budowlanymi w specjalności drogowej w ograniczonym zakresie	*Skala:*	*1:500*
Sprawdzający:	dr inż. M. Leśko upr. proj. nr 428/66	*Nr rys.:*	*3*
		Data:	*07.2013*