studzienka załomowa

A - A

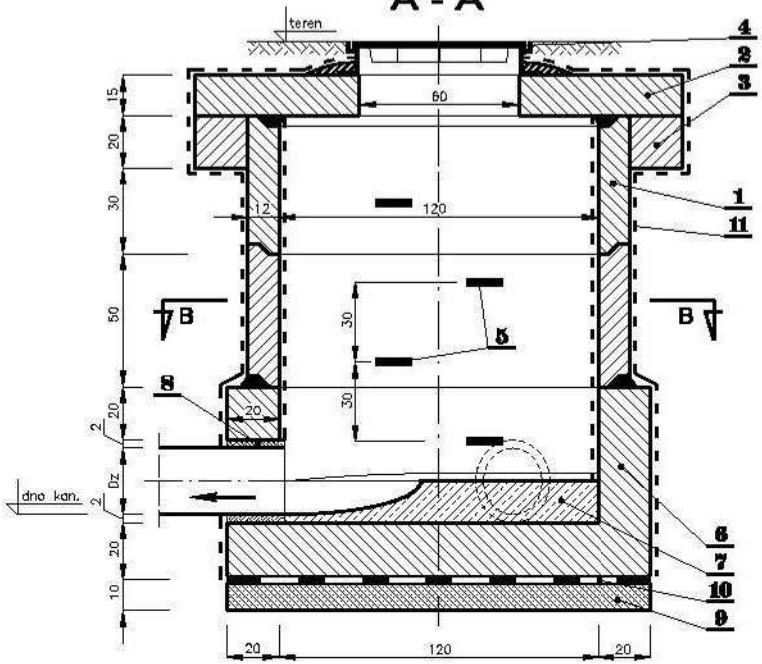

B - B

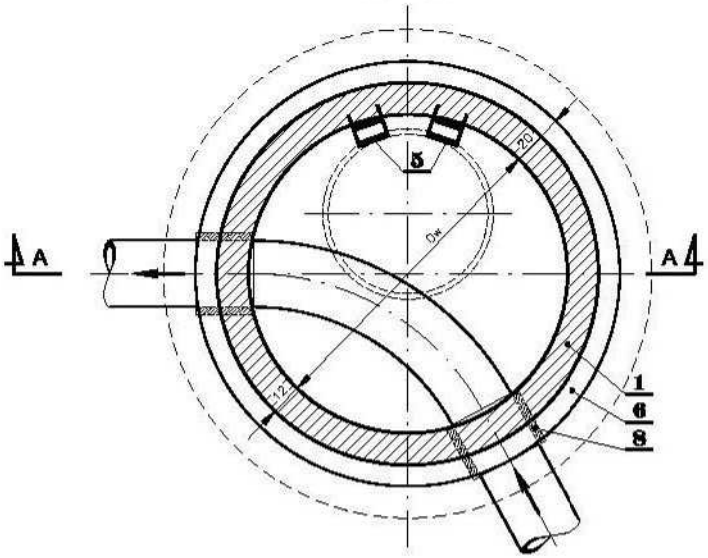

studzienka rozgałęźna

A - A

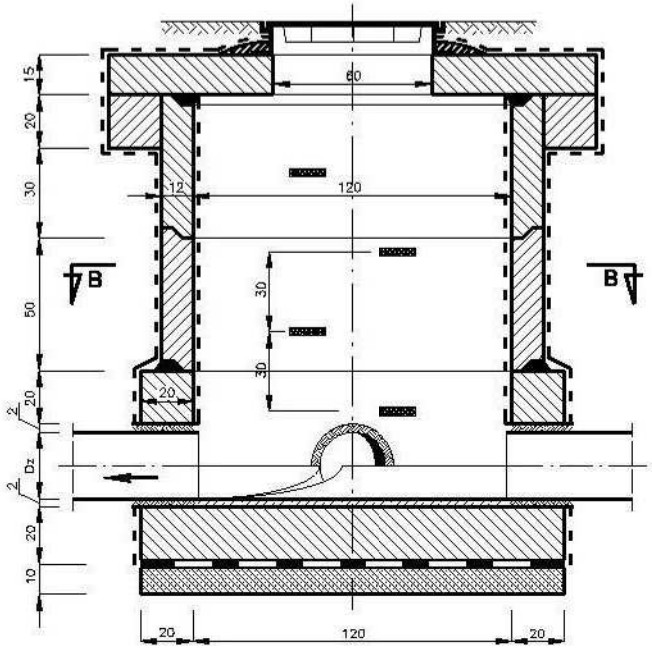

B - B

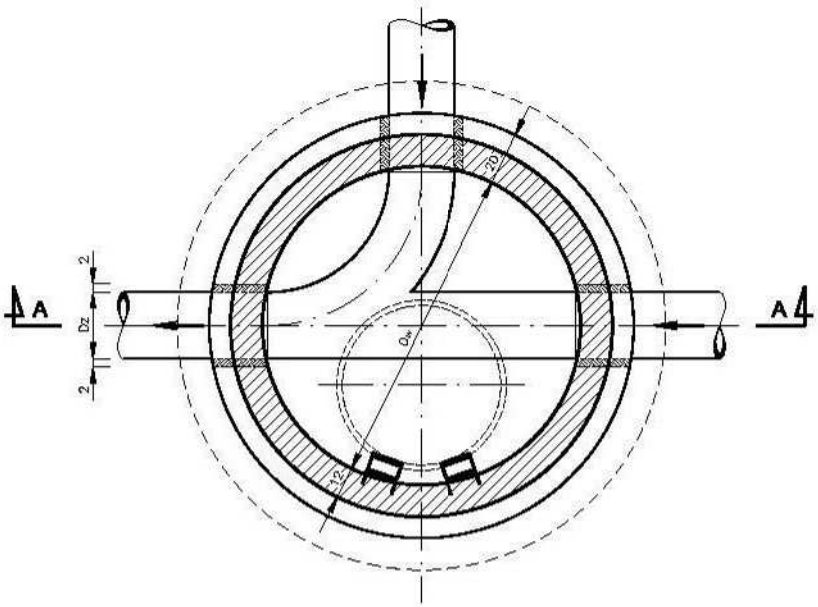

LEGENDA

1	Kręgi żelbetowe Dw 1200/500
2	Płyta nastudzienna Dz 1440/600
3	Pierścień odciążający 1840/1440
4	Właz żeliwny typ ciężki
5	Stopnie złazowe żeliwne
6	Fundament beton. prefabrykowany z betonu B20 o grub. 20cm
7	Kineta z betonu B20
8	Tuleja ochronna typu WAVIN dla rur z uszczelnieniem sznurem konopnym białym i pianką poliuretanową
9	Chudy beton
10	Izolacja 2 x papa na lepiku
11	Izolacja 2 x abizol