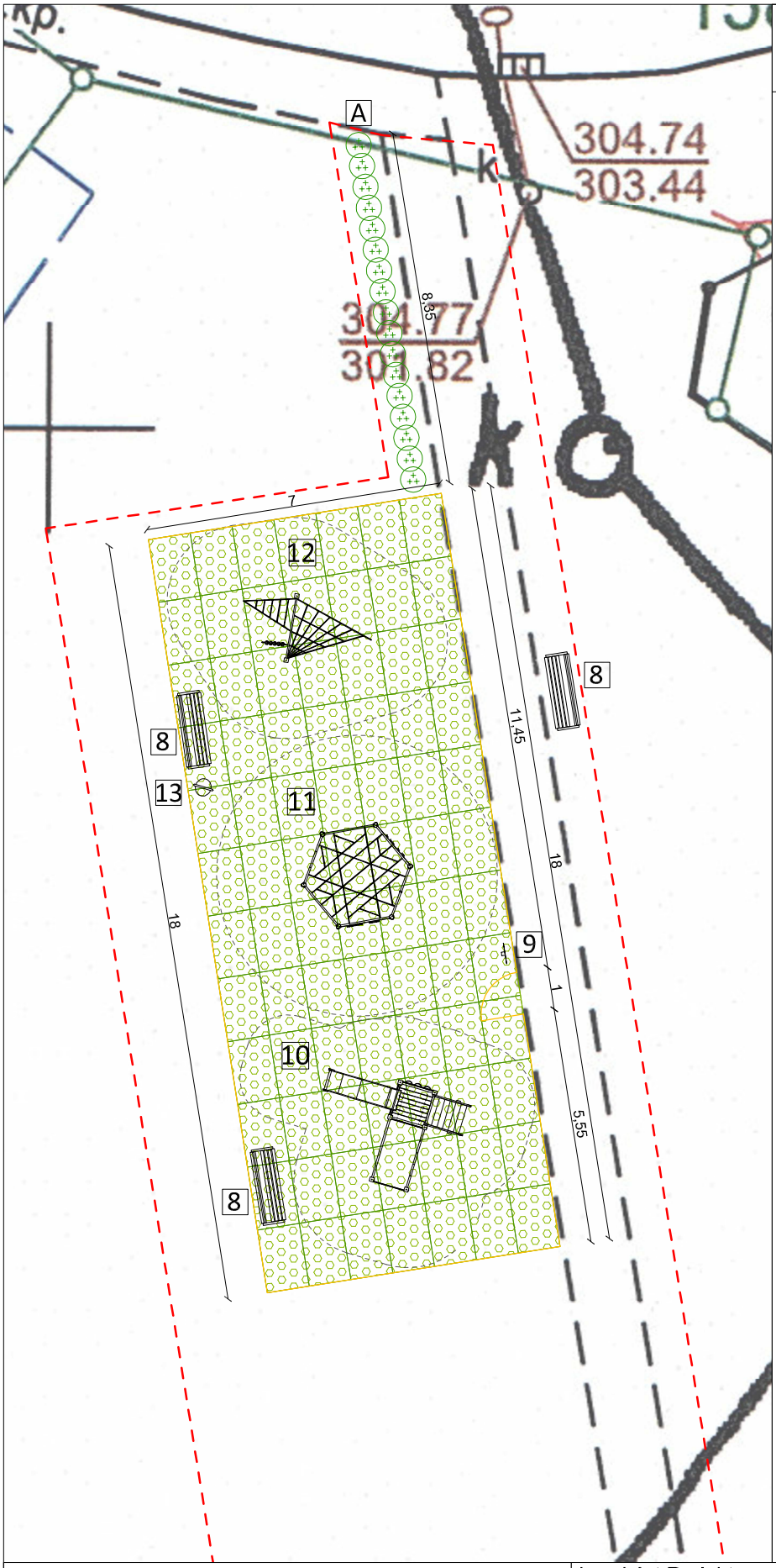

URZĄDZENIA SPRAWNOŚCIOWE I ICH STREFY BEZPIECZEŃSTWA:

10 Zestaw sprawnościowy dla dzieci młodszych

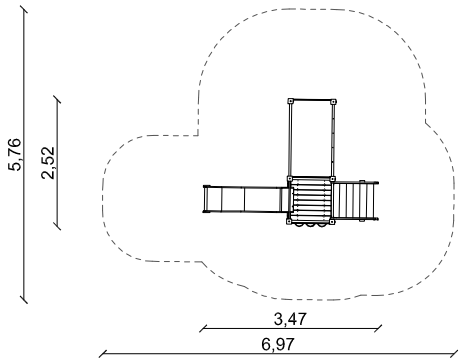

11 Ścianka heksagon

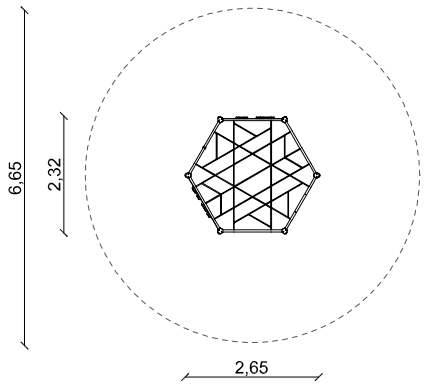

12 Ścianka wspinczkowa

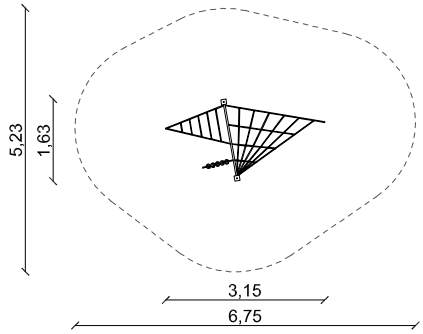

8 Ławka z oparciem - 3 szt.

9 Tablica z regulaminem

13 Kosz na śmieci

A Tawuła japońska (Spirea japonica) odm. 'Goldflame' - 17 szt.

BILANS TERENU:
Powierzchnia opracowania - 1012 m²
Powierzchnia nawierzchni z mat przerostowych - 126m²
Ilość urządzeń siłowych - 6 szt.
Ilość urządzeń sprawnościowych - 3 szt.
Dugość ogrodzenia - 49 mb
Ilość furtek - 1 szt.
Ilość nasadzeń - 17 szt.
Powierzchnia do wyściółkowania - 4,3 m²

Land Art Projekt s.c. Magdalena Feil-Bereta, Damian Mytych
ul. Zacisze 7/8, 31-156 Kraków NIP: 676-245-13-42

Rysunek: Rzut obiektów małej architektury cz.2			Data: 02.2018
Inwestor: Gmina Bobrowniki, ul. Gminna 8, 42-583 Bobrowniki			Skala: 1:150
Obiekt: Rogoźnik,Obręb: 0004 Rogoźnik,działka ew.nr 1610/10,1610/19,1610/23			Nr rys.: 3
Nazwa inwestycji: Budowa Otwartej Strefy Aktywności			
Projektował:	Branża:	Uprawnienia:	Podpis:
mgr inż. Magdalena Feil-Bereta	architektoniczna	-	
mgr inż. Damian Mytych	architektoniczna	-	